AVVOLGIRANDA E TESABASE "COMBINATI"

Bamar propone da oltre 20 anni delle motorizzazioni per avvolgiranda e tesabase. Tali motorizzazioni utilizzano un sistema di riduzione a vite senza fine. Avvolgiranda e tesabase possono essere installati sia su albero con avvolgiranda interno, che su avvolgiranda esterno di nuova applicazione o esistente.
La gamma di avvolgiranda e tesabase è composta da 5 + 5 modelli per poter terzarolare rande con superficie da 30 a 240 mq.

IL VANTAGGIO DEL TESABASE: ha la funzione di tesare e lascare la bugna della randa e di immagazzinare il cavo inox cima tesabase.

"Comby system": è il sistema di combinazione tra motorizzazione avvolgiranda e tesabase. Permette l'avvolgimento e lo svolgimento della randa con il quasi contemporaneo lavoro delle due motorizzazioni.

(A50) MOTORIZZAZIONE AVVOLGIRANDA ELETTRICA V.S.F. "RGEL"
Composto di unità riduttore con motore elettrico, innesto per il profilo interno, innesto manovella per emergenza manuale.

(A51) MOTORIZZAZIONE TESABASE ELETTRICA V.S.F. "TBEL"
Composto di unità riduttore e immagazzinatore della cima, con motore elettrico, innesto manovella per emergenza manuale.

(A60) MOTORIZZAZIONE AVVOLGIRANDA IDRAULICA V.S.F. "RGI"
Composto di riduttore con motore idraulico, innesto per il profilo interno, innesto manovella per emergenza manuale.

(A61) MOTORIZZAZIONE TESABASE IDRAULICA V.S.F. "TBI"
Composto di unità riduttore e immagazzinatore della cima, con motore idraulico, innesto manovella per emergenza manuale.

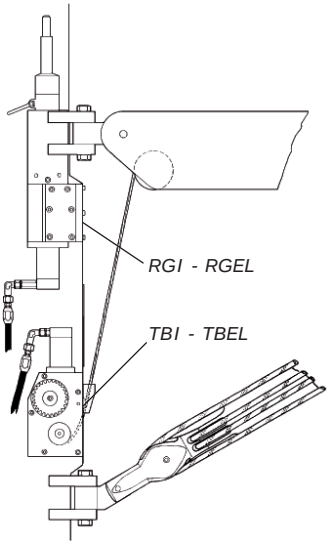

(A62) TUBI IDRAULICI PER GRUPPO MOTORIZZAZIONI "RGI" E "TBI"
Kit composto da n.2 tubi flessibili idraulici con raccordi in acciaio inox

	RGI 65	RGI 95	RGI 150	RGI 240
Dimensione	3/8'	3/8'	1/2'	1/2'
Lunghezza m	6	8	9	9

(A65) KIT PROFILI PER MOTORIZZAZIONE AVVOLGIRANDA "RGEL" E "RGI"
Kit composto da profili, connettori, inferitore, terminale superiore, testa girevole.

Modello RGEL e RGI	65	95	150	240		
Profili	BMG 30T	BMG 52	BMG 60	BMG 70	BMG 80	BMG 90
P = m	20	25,0	30,0	30	40	40

(A70) PANNELLO SUPPORTO MOTORE PER "RGEL" E "RGI"

Pannello realizzato in lega di alluminio, fresato e lavorato con la sede per le viti di ancoraggio delle motorizzazioni e per il supporto del pannello da applicare all'albero. Finitura anodizzata.

(A72) SUPPORTO PANNELLO DA SALDARE

Supporto da saldare all'albero. Per realizzarlo si richiedono i disegni di produzione dell'albero ed i disegni della sezione dell'albero in scala 1:1

Tesabase Idraulico 240

Supporto avvitato Sailing Yacht 52'

RGEL + TBEL 65'

Supporto saldato Sailing Yacht 65'

Testa E - BMG 52

(A74) SUPPORTO PANNELLO DA AVVITARE

Supporto da avvitare all'albero. Per realizzarlo richiediamo i disegni di produzione dell'albero ed i disegni della sezione dell'albero in scala 1:1.

Nella tabella seguente troverete i codici per effettuare l'ordinazione:

Superficie randa max (indicativo) m²		65	95	150	240		
A50	RGEL 12 V	101611000001	101612000001				
	RGEL 24 V	101611000002	101612000002	101613000002	101614000002		
A51	TBEL 12 V	102002000000	102003000000				
	TBEL 24 V	102102000000	102103000000	102104000000	102105000000		
A60	RGI	101731000000	101732000000	101733000000	101734000000		
A61	TBI	102302000000	102303000000	102304000000	102305000000		
A62	Tubi idraulici kit	901020202	901020203	901020204	901020205		
A65	Profili interni kit BMG	30T	52	60	70	80	90
		901020102	901020103	901020104	su richiesta		
A70	Pannello supporto motore	901020402	901020403	901020404	901020405		
A72	Supporto pannello saldato	901020502	901020503	901020504	901020505		
A74	Supporto pannello avvitato	901020602	901020603	901020604	901020605		

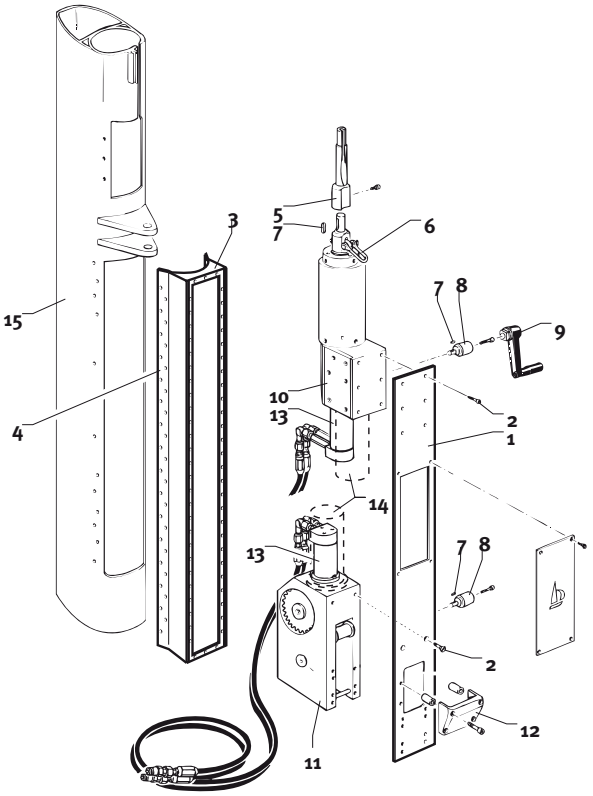

Pos.	Descrizione
1	Pannello supporto motore
2	Viti fissaggio motori
3	Supporto pannello (disponibile versione da saldare o da avvitare)
4	Zona di ancoraggio su albero (da saldare e/o avvitare)
5	Inferitore vela
6	Mura randa
7	Chiavetta
8	Innesto manovella emergenza
9	Manovella emergenza
10	Gruppo avvolgibile randa (idraulico e/o elettrico)
11	Gruppo tesa base (idraulico e/o elettrico)
12	Elemento guida tesabase
13	Motori idraulici
14	Motori elettrici
15	Albero RG interna

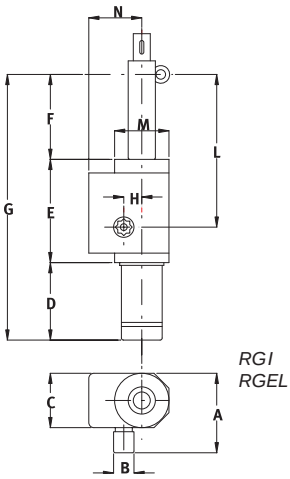

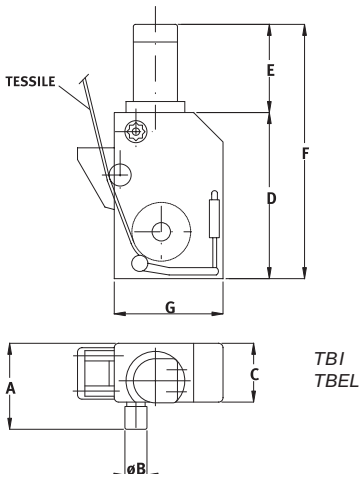

DATI TECNICI

	RGI				TBI				RGEL				TBEL			
	65	95	150	240	65	95	150	240	65	95	150	240	65	95	150	240
A mm	145	177	250	270	147	177	250	270	145	177	250	270	147	177	250	270
B mm	30	30	35	35	30	30	35	35	30	30	35	35	30	30	35	35
C mm	110	140	160	180	110	140	160	180	110	140	160	180	110	140	160	180
D mm	125	125	178	178	290	355	440	520	370	480	490/580	540/700	290	355	440	520
E mm	165	178	248	278	125	125	180	180	165	178	248	278	370	480	580	540/700
F mm	230	230	300/600	300/1200	415	480	620	700	230	230	300/600	300/1200	520/720	607/807	980	1060/1220
G mm	520	533	n.d.	n.d.	180	215	265	340	625	661	n.d.	n.d.	180	215	265	350
H mm	45	50	n.d.	n.d.	--	--	--	--	45	50	n.d.	n.d.	--	--	--	--
L mm	340	360	n.d.	n.d.	--	--	--	--	340	360	n.d.	n.d.	--	--	--	--
M mm	100	130	150	150	--	--	--	--	100	130	150	150	--	--	--	--
N mm	95	118	160	180	--	--	--	--	95	118	160	180	--	--	--	--
Kg	12	25	52	80	15	26	65	90	16	33	65	98	18	34	78	108
RPM	--	--	--	--	--	--	--	--	--	--	--	--	--	--	--	--
Volt	--	--	--	--	--	--	--	--	12/24	24	24/380	24/380	12/24	24	24/380	24/380
Watt	--	--	--	--	--	--	--	--	650	1500	2000	--	650	1500	2000	--
kg*m	--	--	--	--	--	--	--	--	--	--	--	--	--	--	--	--
Ampere	--	--	--	--	--	--	--	--	50	125	--	--	50	125	--	--